ՀԱՍՏԱՏՈՒՄ ԵՄ
«ԱՐԱԲԿԻՐ ՆԱԽԱԳԻԾ» ՓԲԸ-Ի
ՏՆՕՐԵՆ՝ Ա. ԲԱՏԻԿՅԱՆ
«___» 2014թ

ԲԵՏՈՆԵ ԵԶՐԱՔԱՐԻ ԿՏՐՎԱԾՔ Մ 1:10

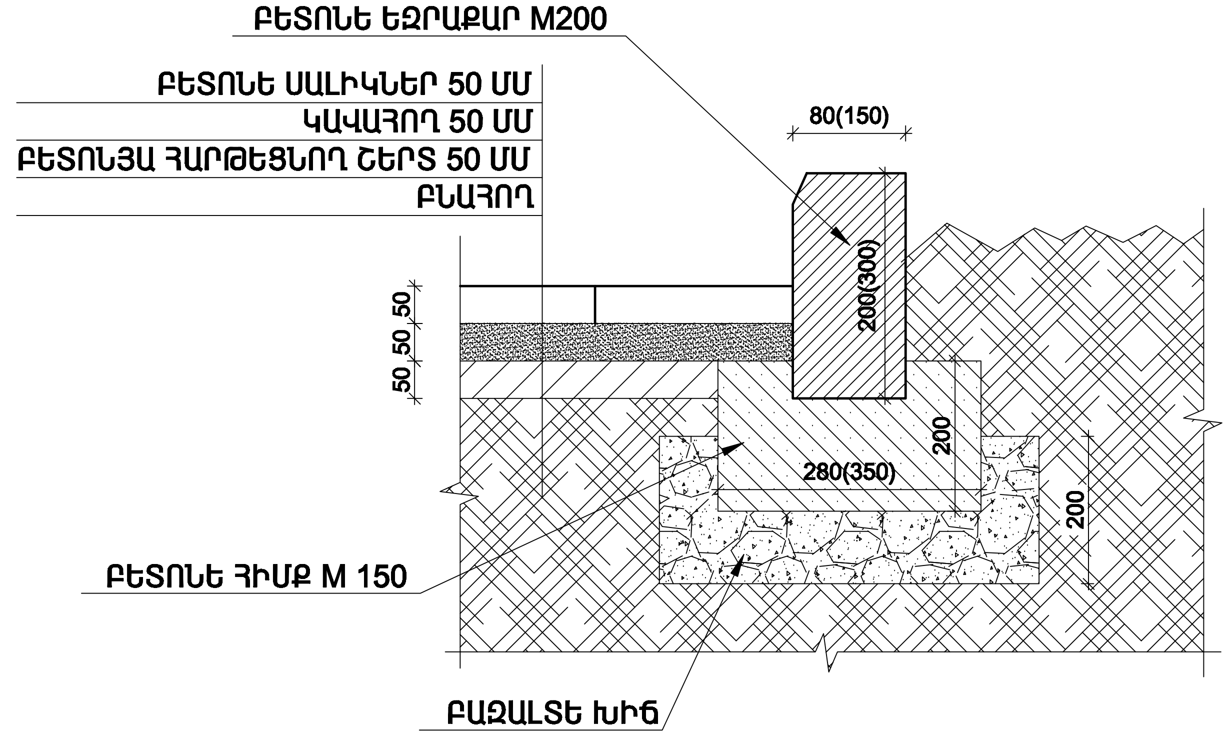

ՑԱՆԿԱՊԱՏԻ ՀԱՏՈՒՅԹ Մ 1:10

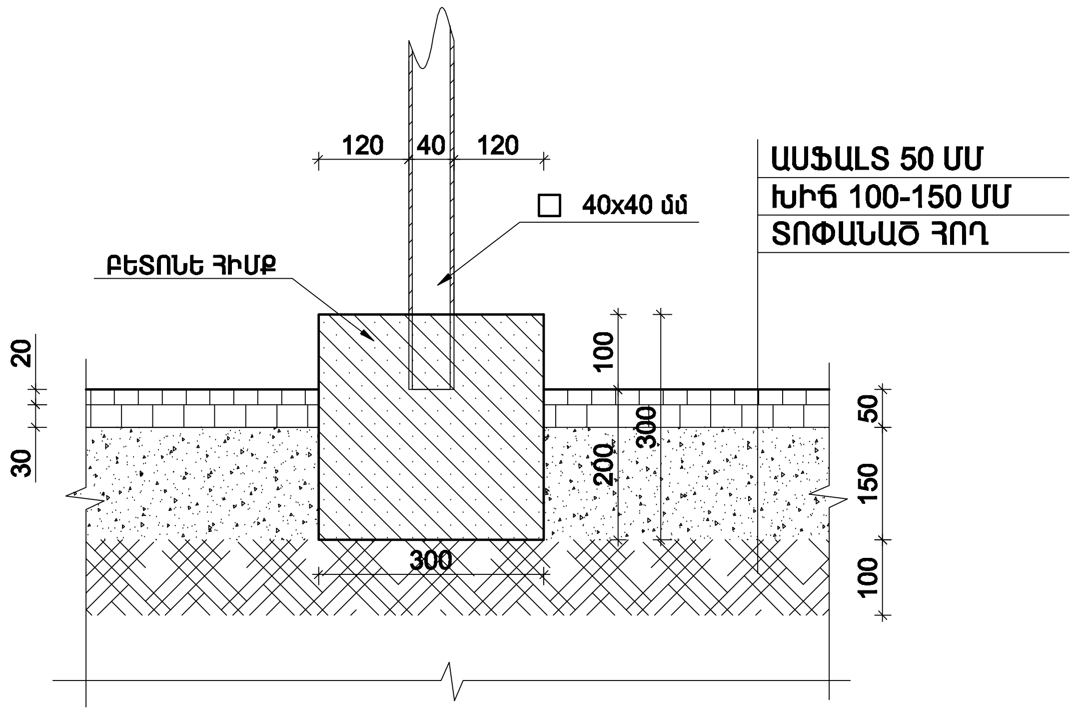

			ԲԱԿԱՅԻՆ ՏԱՐԱԾՔԻ ԽԱՂԱՀՐԱՊԱՐԱԿԻ ՎԵՐԱՆՈՐՈԳՄԱՆ ԵՎ ՊԱՀՊԱՆՄԱՆ ԱՇԽԱՏԱՆՔՆԵՐԻ ՆԱԽԱԳԻԾ ԱՐԱԲԿԻՐ ՎԱՐՉԱԿԱՆ ՇՐՋԱՆ, ՄԱՄԻԿՈՆՅԱՆՑ Փ 3,1Ա, ՇԻՐՎԱՆԶԱԴԵ Փ 6, 4 ՇԵՆՔԵՐԻ			
ՃԱՐՏԱՐԱՊԵՏ	Ա.ՊԱՊՈՅԱՆ		ՃԱՐՏԱՐԱՊԵՏԱ-ՇԻՆԱՐԱՐԱԿԱՆ ՄԱՍ	ՓՈՒԼ	ԹԵՐԹ	ԹԵՐԹԵՐ
				ԱՆ	9	10
			ԲԵՏՈՆԵ ԵԶՐԱՔԱՐԻ ԿՏՐՎԱԾՔ Մ 1:10	«ԱՐԱԲԿԻՐ ՆԱԽԱԳԻԾ» ՓԲԸ		